Raffstore KRPAN - Unterputz + Purenit

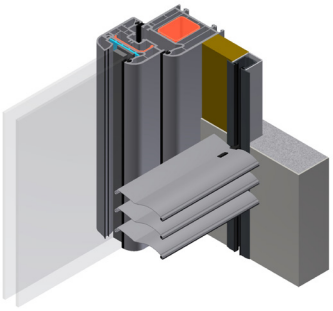

- **KOMPAKTES UND MODERNES AUSSEHEN**
- **HITZESCHUTZ**
- **LICHTREGELUNG**
- **ZAHLREICHE FARB- UND LEISTUNGSKOMBINATIONEN**
- **SPAREN BEIM KÜHLEN UND HEIZEN**

Raffstore KRPAN mit Unterputzkasten, allseitig geschlossen, Isolierträger aus dickwandigem extrudiertem Aluminium, was die Kompaktheit und Haltbarkeit des Unterputzkastens gewährleistet. Die Unterputzführungsschiene mit Purenit-Isolierung ermöglicht einen verdeckten Einbau. Bei Rollläden-Insektenschutz ist die Bremse zum leichteren Anheben enthalten.

LAMELLENTYP | Lamellen-Farbmuster:

CT-80 | C-80 | CT-65 | ZX-90 | ZX-75

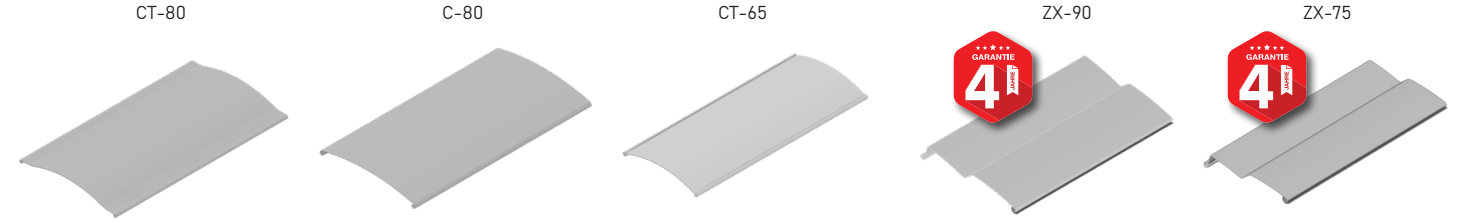

WARNUNG: Einige Farben auf der Farbskala können vom Original abweichen!

KASTEN, FÜHRUNGSSCHIENEN, SCHLUßLEISTE | Farbmuster:

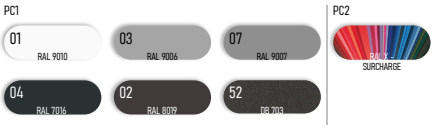

WARNUNG: Einige Farben auf der Farbskala können vom Original abweichen!

BEDIENUNG:

Raffstoren können manuell bedient werden, ein Motorantrieb bietet jedoch mehr Komfort und eine einfache Bedienung. Die Bedienung ist per Schalter oder Fernbedienung möglich, ohne die Wand berühren zu müssen, oder mit Fernbedienungen, automatisiert und per Smartphone fernbedient.

Raffstore KRPAN - Unterputz + Purenit

TECHNISCHE ZEICHNUNGEN | Sonneschuzsysteme - Details:

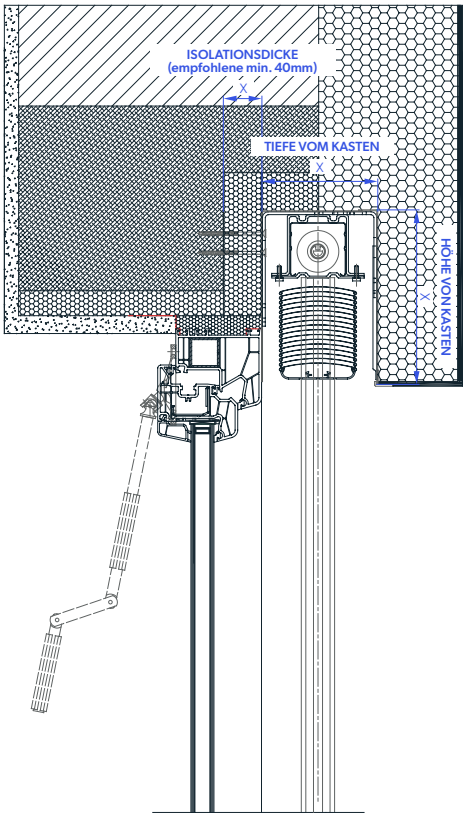

- PURENIT FÜHRUNGSSCHIENE - U - Profil 30mm
- Abschlußschicht der Fassade 5mm

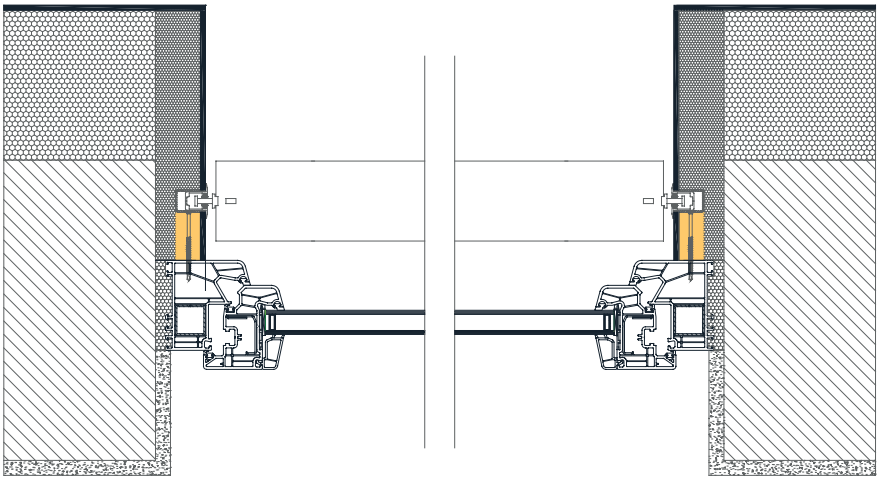

LAMELLEN

FÜHRUNGSSCHIENEN

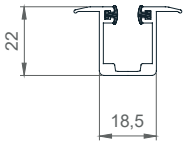

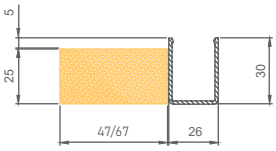

PURENIT

GELENKE

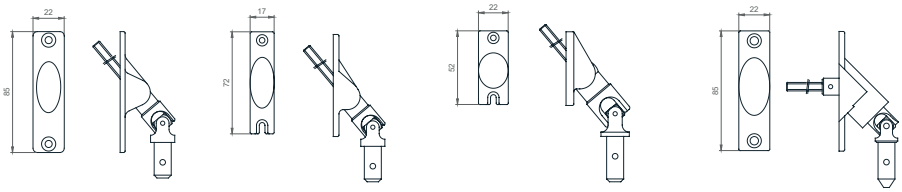

85 X 22mm - 45° | 72 X 17mm - 45° | 52 X 22mm - 45° | 85 X 22mm - 90°
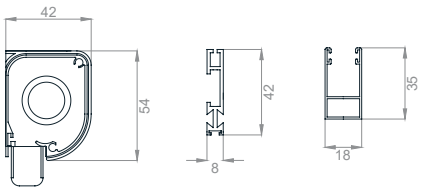
ROLLO-INSEKTENSCHUTZ