# Raffstore KRATER 2G - Sichtbar

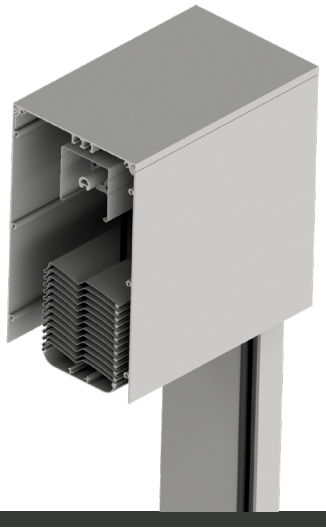

- **STÄRKERE, STABILE KONSTRUKTION**
- **GEEIGNET FÜR GRÖSSERE SPANNWEITEN**
- **ELEGANTE, NAHTLOSE FORM**
- **VERBESSERTE ABDICHTUNG UND FUNKTIONALITÄT**
- **KASTENSTÄRKE 2 MM**

Raffstore KRATER mit sichtbarem ALU-Kasten, der für Kompaktheit und Langlebigkeit des Kastens sorgt. Die Führungsschienen sind mit PVC-Endkappen und fixierten Bürsten für einen leiseren Betrieb ästhetisch abgeschlossen.

## LAMELLENTYP | Lamellen-Farbmuster:

C-80

ZX-90

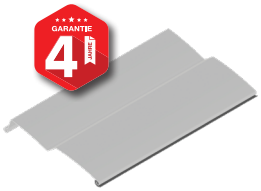


ZX-75

WARNUNG: Einige Farben auf der Farbskala können vom Original abweichen!

## KASTEN, FÜHRUNGSSCHIENEN, SCHLUßLEISTE | Farbmuster:

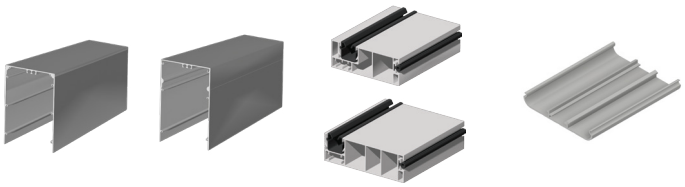

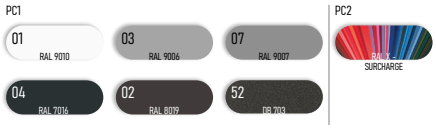


WARNUNG: Einige Farben auf der Farbskala können vom Original abweichen!

## BEDIENUNG:

Raffstoren können manuell bedient werden, ein Motorantrieb bietet jedoch mehr Komfort und eine einfache Bedienung. Die Bedienung ist per Schalter oder Fernbedienung möglich, ohne die Wand berühren zu müssen, oder mit Fernbedienungen, automatisiert und per Smartphone fernbedient.

# Raffstore KRATER 2G - Sichtbar

## TECHNISCHE ZEICHNUNGEN | Sonneschuzsysteme - Details:

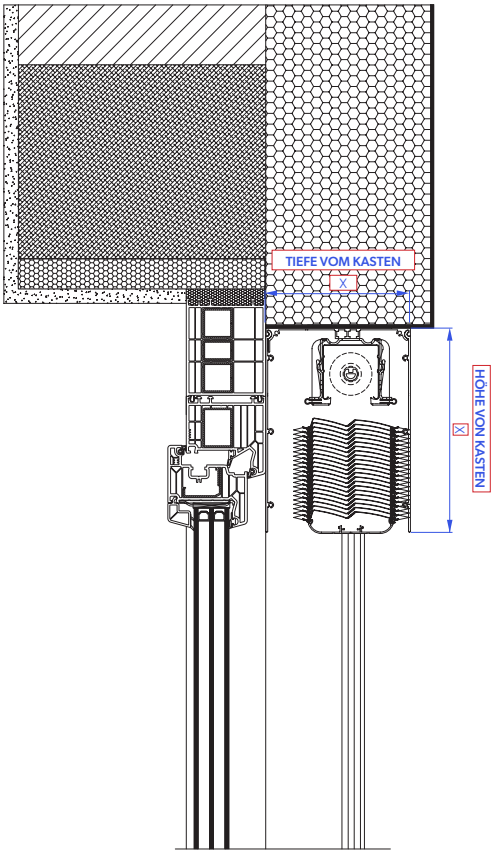


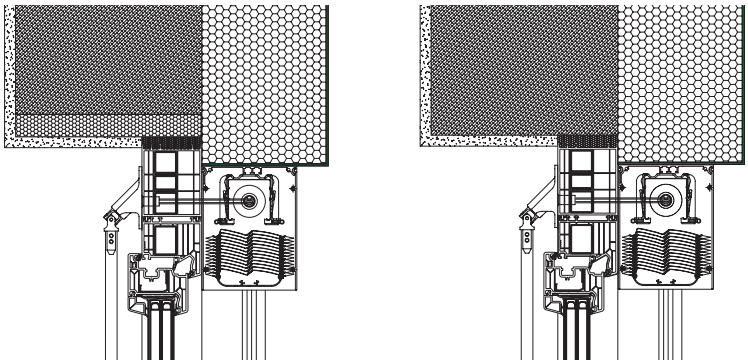

Der MC-Antrieb ist eine Ausnahme – das Bohren der Löcher erfolgt bei der Montage.

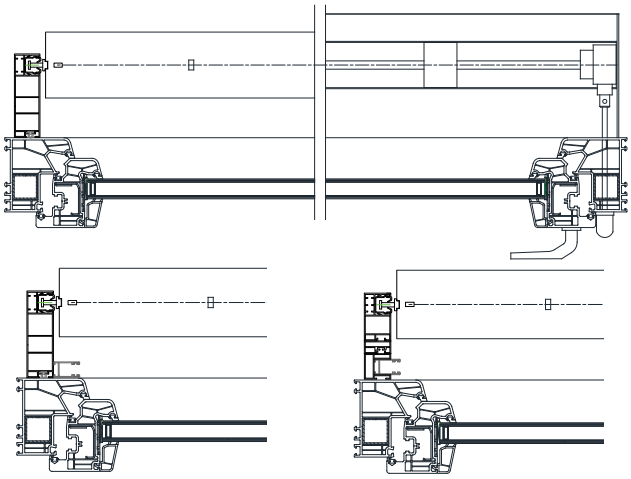

## LAMELLEN

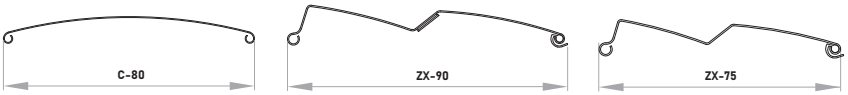


## FÜHRUNGSSCHIENEN

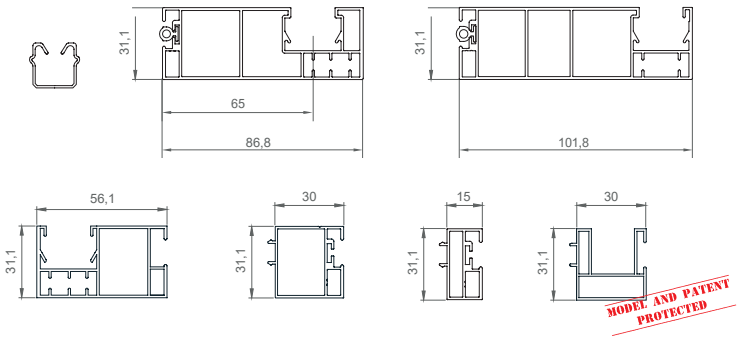


## KASTENHÖHE (EM-Antrieb):

Lamelle **ZX-90**

| Raffstore-höhe (cm) | Kasten-höhe (mm) |
|---|---|
| bis 133 | 170 |
| 134-197 | 210 |
| 198-213 | 220 |
| 214-269 | 250 |
| 270-285 | 260 |
| 286-357 | 300 |

Lamelle **ZX-75**

| Raffstore-höhe (cm) | Kasten-höhe (mm) |
|---|---|
| bis 110 | 170 |
| 111-162 | 210 |
| 163-174 | 220 |
| 175-219 | 250 |
| 220-232 | 260 |
| 233-290 | 300 |

Lamelle **C-80**

| Raffstore-höhe (cm) | Kasten-höhe (mm) |
|---|---|
| bis 117 | 170 |
| 118-196 | 210 |
| 187-217 | 220 |
| 218-275 | 250 |
| 276-297 | 260 |
| 298-376 | 300 |

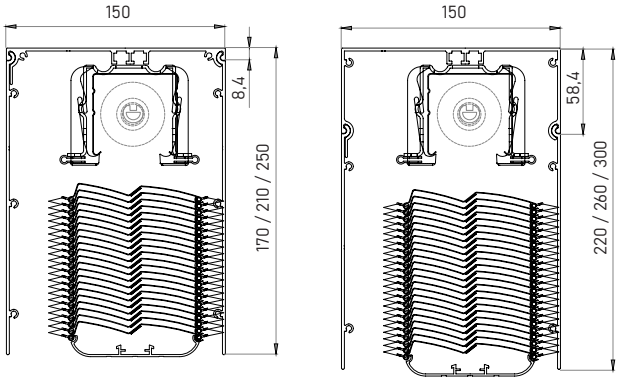

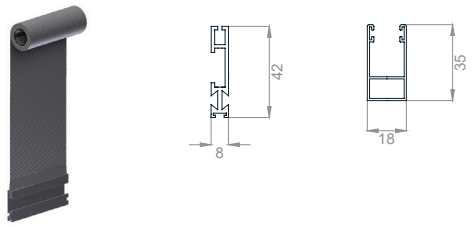
## INSEKTENSCHUTZ